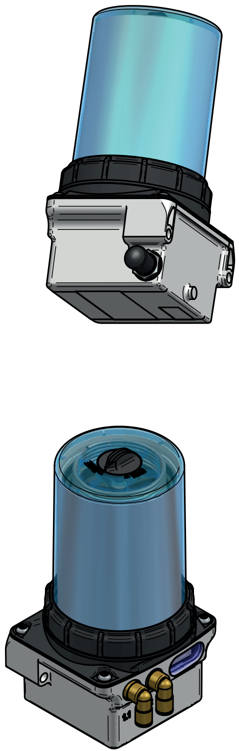

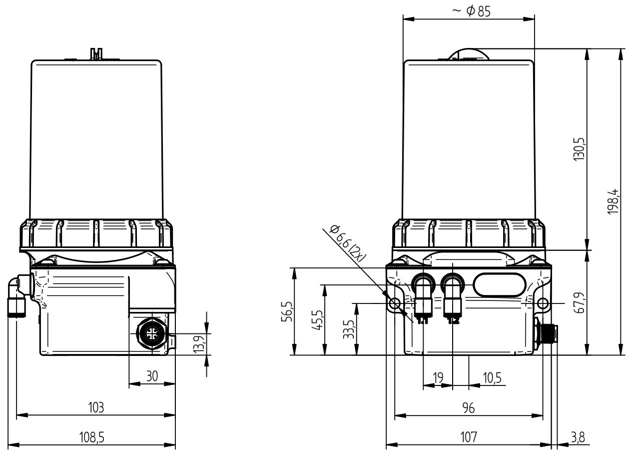

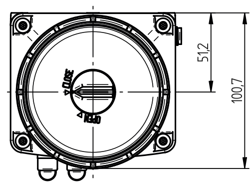

Alle Schlauchanschlussteile
für Schlauch A-Φ6mm!

Zust.	Änderung	Datum	Name	Gepr.

VK-Artikel-Nr.	Maßstab/Scale	Warengruppe	Material	Maße in mm	Gewicht/Weight		Datum/Date	Name
	DIN A3 1:2					Bearb.		
						Gepr.		

Dieses Dokument ist Eigentum von: This document is ownership of:

GRUETZNER AUTOMATIC LUBRICATION

Toleranzen / Tolerances: ISO 2768-1 m K
Schaumstoffteile nach DIN 7715 Teil 5 Klasse P2

Benennung / Title
Lubricus V-2 (LUB-V-2)

Zeichnungsnr. / Drawing no.

Änd./Index	Blatt/Sheet
a	1/1